casting trade
DOO za proizvodnju,inženjering i promet

www.castingtrade.com

Kućni vodovodski priključak sa pločastim zasunom / Nabušnica za PE cevi

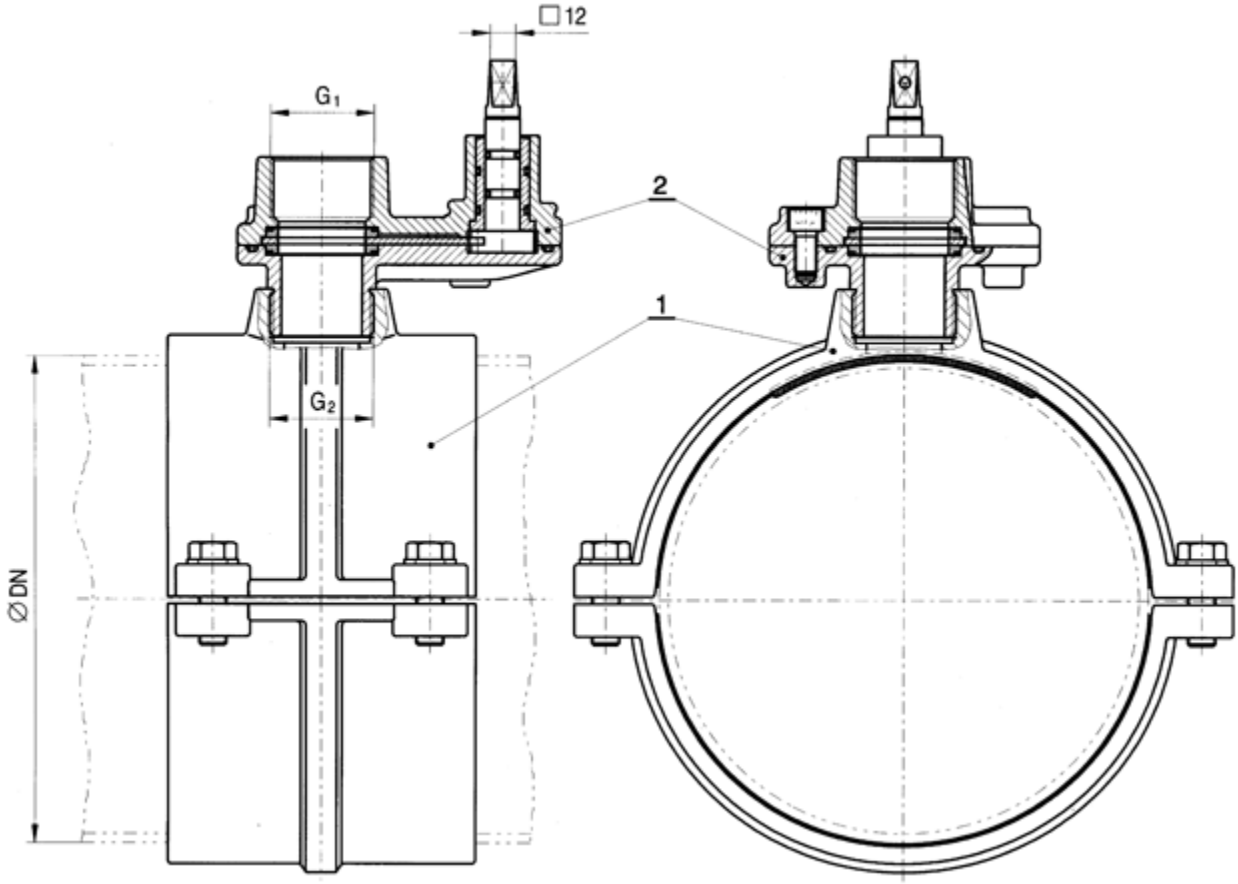

Poz	Naziv dela	Materijal	Br. artikla
1	Ogrlica	GGG 40	12
2	Ventil	GGG 40	11-1

	DN										
	63	75	90	110	125	140	160	200	225	280	315
G1	6/4"	6/4"	6/4"	6/4"	6/4"	6/4"	6/4"	6/4"	6/4"	6/4"	6/4"
G1	6/4"	6/4"	2"	2"	2"	2"	2"	2"	2"	2"	2"